CAT EYE®

# RECHARGEABLE HEADLIGHT

# GVOLT 200Lm™

MODEL : HL-EL082G RC

## Anleitung

K 2751

Bitte lesen Sie zu Ihrer Sicherheit das gesamte Handbuch sorgfältig durch und verwenden Sie das Produkt korrekt. Bitte bewahren Sie die Anleitung jederzeit griffbereit auf. Wenn das Gerät von Kindern verwendet wird, müssen Erwachsene das Handbuch vor Benutzung lesen und Kinder auf die Vorsichtsmaßnahmen zum Gebrauch des Geräts hinweisen. Dieses Produkt ist für den Fahrradgebrauch entwickelt worden.

HLEL082GRCDE-260910 **1.1**

CE


COVER

INHALT

TEILEBEZEICHNUNGEN UND VERPACKUNGSINHALT

WISSENSWERTES ÜBER DEN LADEVORGANG

SCHALTER BEDIENEN

MONTAGE AM FAHRRAD

GEFAHR / WARNUNG / VORSICHT / ANWEISUNGEN FÜR DIE ENTSORGUNG

BATTERIE ERSETZEN

SPEZIFIKATIONEN

STANDARDZUBEHÖR / OPTIONALES ZUBEHÖR

BEGRENZTE GEWÄHRLEISTUNG

# TEILEBEZEICHNUNGEN UND VERPACKUNGSINHALT

**Lampeneinheit**

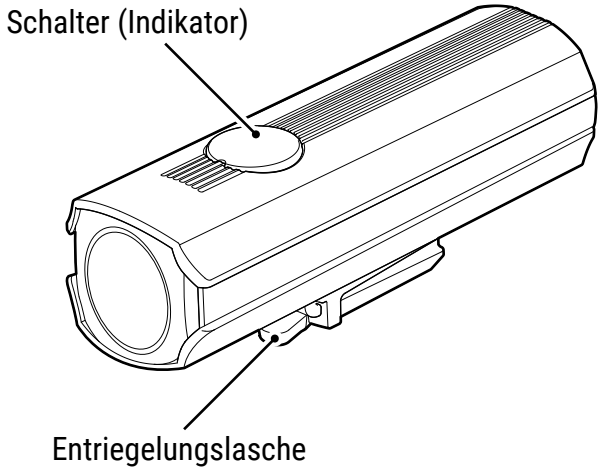


**Halterung**

(H-34N : FlexTight™)

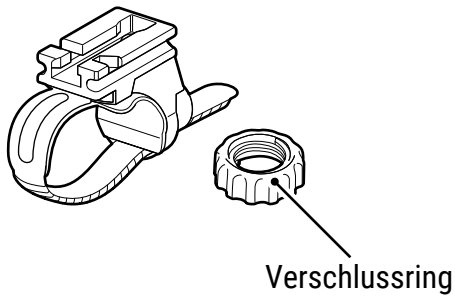


# WISSENSWERTES ÜBER DEN LADEVORGANG

**Lesen Sie sich vor dieser Produktverwendung den Abschnitt "⚠GEFAHR / WARNUNG / VORSICHT" (page 4) durch und laden Sie den Akku auf.**

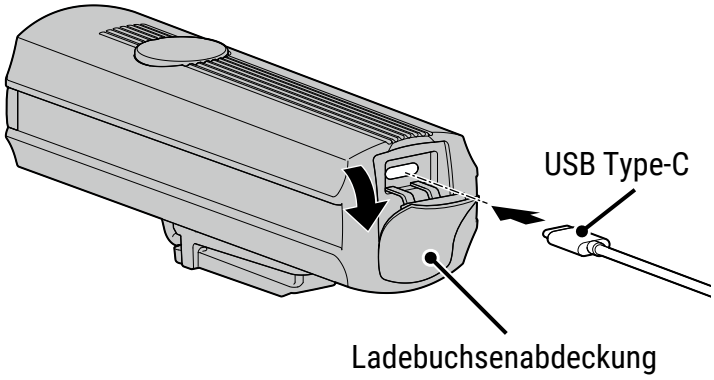


* Bitte bereiten Sie vor dieser Produktverwendung ein zum Laden verwendbares USB-Kabel (Typ-C) vor, welches separat erhältlich ist.
* Wenn der Batterie Indikator beim Ladevorgang nicht aufleuchtet, ist ein Ladefehler aufgetreten. Ziehen Sie das Kabel und versuchen Sie es noch einmal.

| | | |
|---|---|---|
| **Indikator** | Konstantes rotes Licht | Aus |
| **Ladestatus** | Aufladung | Aufladung abgeschlossen |

## Ladezeit : Ca. 4 Stunden (1 A)

# SCHALTER BEDIENEN

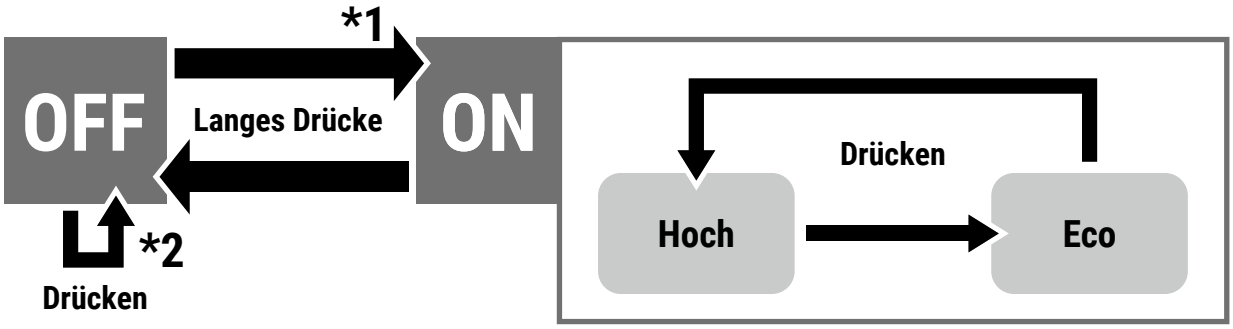


*1 : Wenn Sie die Lampe einschalten, leuchtet sie im zuletzt verwendeten Lichtmodus auf. (Modusspeicherfunktion)

*2 : Drücken Sie den Schalter bei ausgeschaltetem Gerät, um den verbleibenden Batteriestand zu überprüfen.

| Indikator | Konstantes rotes Licht |
|---|---|
| Restliche Akkuleistung | Weniger als etwa 20 % |

* Wenn die Anzeige beim Drücken des Schalters rot leuchtet (unabhängig davon, ob das Gerät ein- oder ausgeschaltet ist), liegt der verbleibende Batteriestand unter 20 %. Nach der StVZO ist ab diesem Punkt keine ordnungsgemäße Funktion mehr gegeben. Laden Sie umgehend die Lampe auf.

# MONTAGE AM FAHRRAD

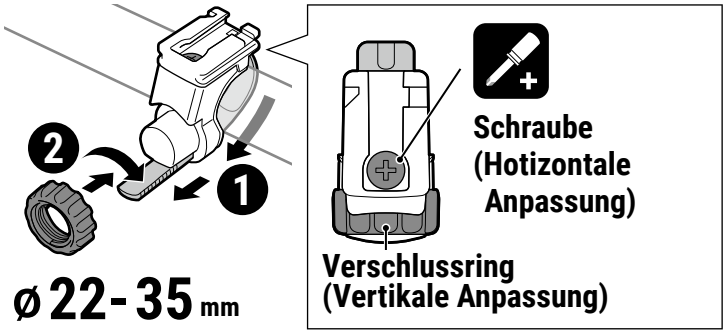


ø 22- 35 mm

* Passen Sie den Winkel an, indem Sie den Verschlussring oder die Schraube so weit lösen, dass sich die Halterung geringfügig bewegt. Nehmen Sie die Anpassung vor und ziehen Sie beides zur Fixierung der Lichteinheit wieder an.
* Ziehen Sie den Verschlussring von Hand an. Wenn Sie ihn mit einem Werkzeug zu fest anziehen, wird u.U. der Gewinderiemen beschädigt.
* Überprüfen Sie regelmäßig den Verschlussring und die Schraube an der Halterung damit der sichere Halt der Lampe stets gegeben ist.
* Bei Verwendung mit einem Fahrradcomputer bringen Sie den Scheinwerfer möglichst weit vom Fahrradcomputer entfernt an, da Dieser die Messung beeinträchtigen kann.

**Anbauhöhe :**

**400 - 1200 mm**

## Montieren

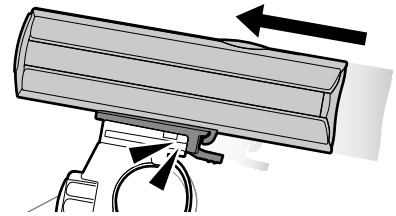

Montieren Sie das Produkt, bis es mit einem Klick einrastet.

## Entfernen

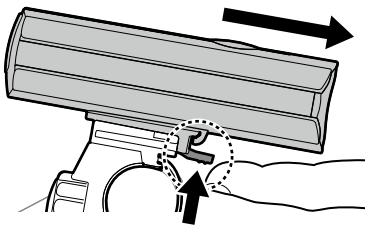

Drücken Sie die Entriegelungslasche in Richtung der Lichteinheit und ziehen Sie diese heraus.

Achten Sie bei der Montage der Lichteinheit darauf, dass der Scheinwerfer andere Verkehrsteilnehmer nicht blendet.

## ⚠ GEFAHR!!!

- Die Verwendung oder Lagerung des Akkus bei hohen Temperaturen beschleunigt seine Entladung. Stellen Sie die Leuchte nicht in einem Fahrzeug oder in der Nähe einer Heizung ab.
- Laden Sie nur, wenn die Umgebungstemperatur zwischen 5 und 40°C liegt.
- Setzen Sie der Leuchte keinen starken Vibrationen, Stößen oder übermäßige Energie aus.
- Laden Sie das Produkt nicht bei Nässe auf & stecken oder entfernen Sie das USB-Kabel nicht nicht mit Nassen Händen oder einem nassen Produkt.
- Sie dürfen den Akku nicht mit einer Spannung oder Polarität aufladen oder nutzen, die nicht den Vorgaben entspricht. Schließen Sie den Akku nicht kurz.
- Halten Sie die Lampe stets außer Reichweite von Kindern.
- Bauen Sie die Leuchte nicht auseinander. Verwenden Sie auch keine beschädigten Produkte oder Teile.
- Lassen Sie die Leuchte nicht ins Feuer fallen und erhitzen Sie die Leuchte nicht.
- Wenn Sie irgendwelche Anomalien feststellen, stellen Sie die Verwendung des Produkts sofort ein.
- Zu Ihrer Sicherheit sollten Sie die Batterien erst ersetzen, wenn sie vollständig entladen sind. *3

## ⚠ WARNUNG!!

- Schauen Sie nicht direkt in die Lichtquelle. Vermeiden Sie bei der Montage der Lichteinheit ein Blenden andere Verkehrsteilnehmer.
- Vergewissern Sie sich vor der Fahrt aus Sicherheitsgründen, dass die Leuchte sicher an angebracht ist, Sie den Lichtstrahl nicht behindert und dass sie richtig leuchtet.
- Bitte überprüfen Sie regelmäßig die Anzeige und die Helligkeit und behalten Sie immer den Batteriestand im Auge.
- Bitte stellen Sie sicher, dass sich kein Staub oder andere Fremdkörper am Stecker des USB-Kabels befinden, bevor Sie es aufladen. Wenn der Ladevorgang abgeschlossen ist, ziehen Sie das USB-Kabel unbedingt aus dem Ladeanschluss.
- Wenn wiederaufladbare Batterien über einen längeren Zeitraum nicht benutzt werden, sinkt ihre Spannung und ihre Leistung lässt nach. Wenn das Gerät über eine längere Zeit nicht genutzt wurde, lagern Sie es an einem trockenen und kühlen Ort. Laden Sie das Gerät alle 6 Monate für 30Min auf.
- Achten Sie beim Entfernen der Batterie darauf, diese nicht zu beschädigen, fallen zu lassen, starken Stößen auszusetzen oder das Kabel zu beschädigen. *3

## ⚠ VORSICHT!

- Um die Wasserdichtigkeit aufrechtzuerhalten, sollten Sie sicherstellen, dass die Abdeckung des Batteriefachs und der Ladeanschluss sicher verschlossen sind. Wischen Sie außerdem jegliche Feuchtigkeit gründlich ab, wenn Sie das Produkt im Regen benutzt haben.
- Wenden Sie keine übermäßige Kraft auf den Ladeanschluss an, um Schäden am Produkt zu vermeiden.
- Die Lade-sowie die Leuchtzeiten sind Näherungswerte und variieren je nach Umgebungs- und Benutzerbedingungen.
- Ist die Beleuchtungszeit auch nach sachgemäßem Aufladen deutlich kürzer, könnte sich der wiederaufladbare Akku am Ende seiner Lebenszeit befinden.
- Achten Sie beim Entfernen oder Einlegen der Batterien darauf, sich nicht an den Fingerspitzen zu verletzen. *3
- Wenn Batterieflüssigkeit austritt, berühren Sie diese nicht. Wenn Sie versehentlich mit der ausgetretenen Flüssigkeit in Berührung kommen, spülen Sie sie sofort mit fließendem Wasser ab. *3

# ANWEISUNGEN FÜR DIE ENTSORGUNG

Wenn Sie die Leuchte entsorgen beachten Sie bitte die örtlichen Entsorgungs-Vorschriften.

*3 : Für die EU-Batterieverordnung

# BATTERIE ERSETZEN (Für die EU-Batterieverordnung)

**Lithium-Ionen-Akkus können bei unsachgemäßer Handhabung explodieren oder in Brand geraten. Weitere Informationen finden Sie unter "⚠GEFAHR / WARNUNG / VORSICHT" (page 4).**

**1** Entfernen Sie nacheinander die Schalterabdeckung und die Schrauben und nehmen Sie anschließend die Batterieeinheit aus dem Gehäuse.

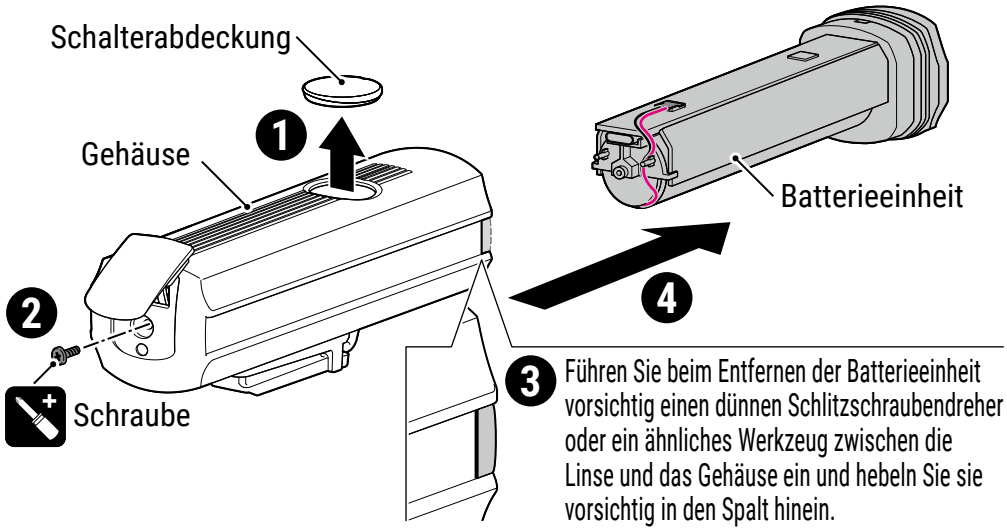


3 Führen Sie beim Entfernen der Batterieeinheit vorsichtig einen dünnen Schlitzschraubendreher oder ein ähnliches Werkzeug zwischen die Linse und das Gehäuse ein und hebeln Sie sie vorsichtig in den Spalt hinein.

**2** Trennen Sie die Verkabelung, bevor Sie den alten Akku entfernen. Setzen Sie den neuen Akku ein, nachdem Sie die Verkabelung wieder angeschlossen haben.

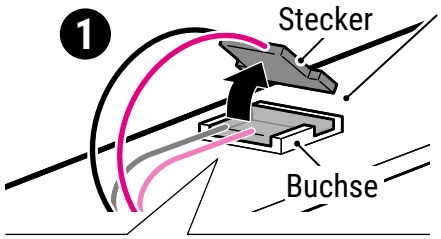


Verwenden Sie beim Trennen der Verkabelung die Spitze des Steckers als Drehpunkt, ziehen Sie das Kabel mit den Fingerspitzen und ziehen Sie den Stecker heraus.

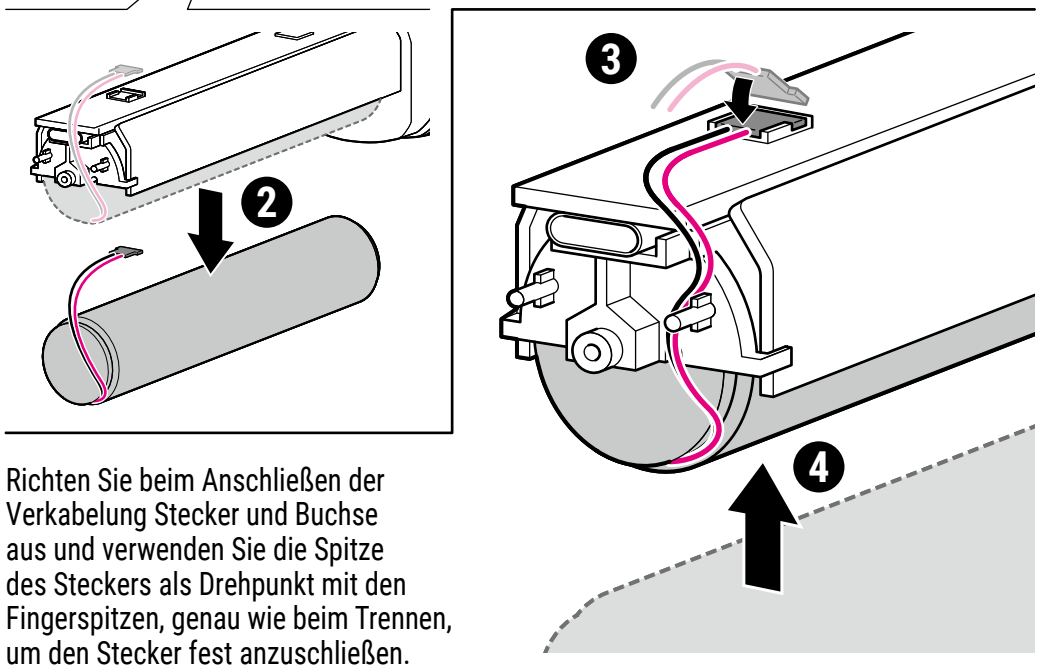


Richten Sie beim Anschließen der Verkabelung Stecker und Buchse aus und verwenden Sie die Spitze des Steckers als Drehpunkt mit den Fingerspitzen, genau wie beim Trennen, um den Stecker fest anzuschließen.

### ⚠Hinweise zum Batteriewechsel

Bitte wechseln Sie die Batterien gemäß dieser Anleitung. Andernfalls kann es zu unerwarteten Verletzungen, Fehlfunktionen oder einer verminderten Wasserdichtigkeit kommen.

Verwenden Sie bitte Originalteile. Originalteile erhalten Sie bei Ihrem Händler.

### ⚠Vorsichtsmaßnahmen beim Batteriewechsel

Zu Ihrer Sicherheit sollten Sie die Batterien erst wechseln, wenn sie vollständig entladen sind.

### ⚠Vorsichtsmaßnahmen bei der Verwendung von Werkzeugen

Achten Sie bei der Verwendung von Werkzeugen darauf, die Komponenten nicht zu beschädigen.

### ⚠Vorsichtsmaßnahmen beim Umgang mit elektronischen Bauteilen

Berühren Sie nicht die elektrischen Teile auf der Oberseite der Batterieeinheit, da dies zu Fehlfunktionen führen kann.

### ⚠Vorsichtsmaßnahmen beim Ein- und Ausbau der Batterie

Achten Sie beim Trennen der Batteriekabel darauf, die Kabel nicht zu beschädigen.

Achten Sie beim Einlegen des Akkus darauf, ihn in der richtigen Ausrichtung einzusetzen, um Kurzschlüsse zu vermeiden.

### ⚠Nicht verwenden nach Stürzen oder Stößen

Lassen Sie den Akku nicht fallen und setzen Sie ihn keinen starken Stößen aus.

Verwenden Sie den Akku nicht, wenn er heruntergefallen ist oder Stößen ausgesetzt war.

**3** Stellen Sie sicher, dass die Abdeckung des Ladeanschlusses vollständig eingesetzt ist, bevor Sie die Batterieeinheit am Gehäuse befestigen und die Schalterabdeckung anbringen.

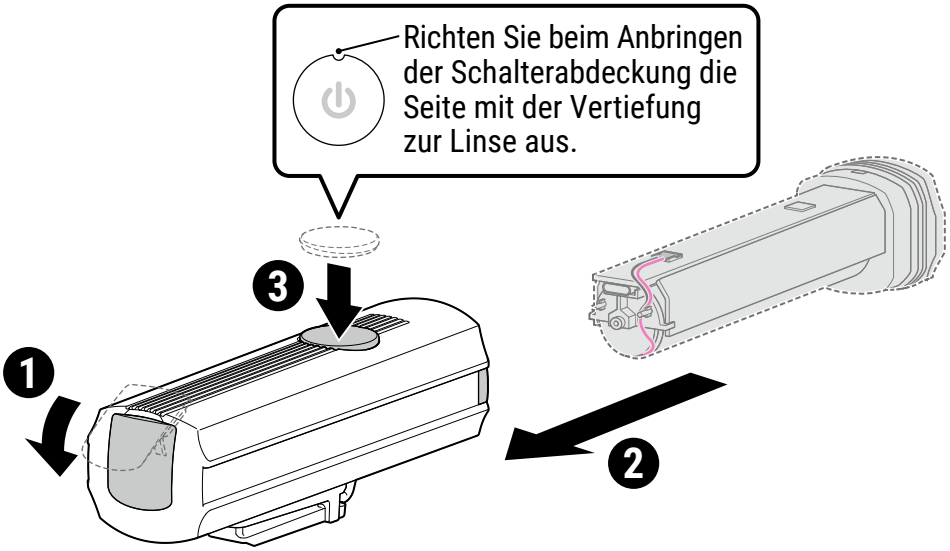


**4** Öffnen Sie die Abdeckung des Ladeanschlusses und ziehen Sie die Schrauben fest an. Drücken Sie dann die Abdeckung des Ladeanschlusses ganz hinein, bis sie einrastet.

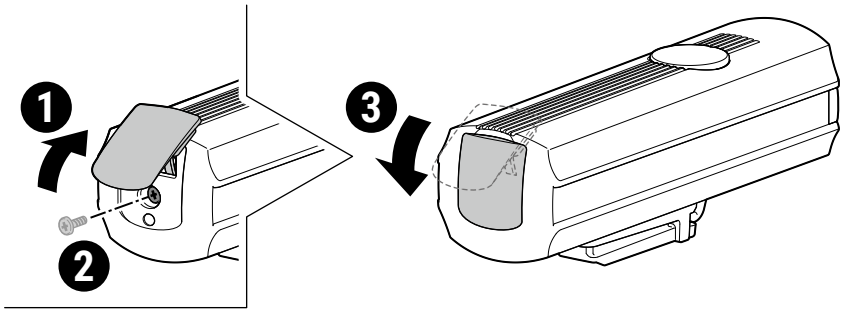


**⚠ Vorsichtsmaßnahmen beim Einbau**

Achten Sie beim Einbau der Akku-Einheit darauf, die Kabel nicht zu beschädigen.
Außerdem kann sich die Abdeckung der Ladeanschlussbuchse beim Einbau der Akku-Einheit verschieben. Sollte dies passieren, entfernen Sie die Akku-Einheit und wiederholen Sie den Einbauvorgang.

# SPEZIFIKATIONEN

| | |
|---|---|
| **Lichtquelle** | LED x 1 |
| **Akku** | Li-ion 3,6 V 2200 mAh |
| **Ladeanschluss** | USB Type-C |
| **Betriebsdauer** *4 | Hoch : Ca. 3 Stunden<br>Eco : Ca. 6,25 Stunden |
| **Normale Ladedauer** | Ca. 4 Stunden (1 A) |
| **Ladespannung** | 5 V |
| **Temperaturbereich** | Laden: 5°C – 40°C Betrieb: -10˚C – 40˚C |
| **Wasserdicht** | IPX 4 |
| **Anzahl der Lade-/Entladevorgänge** | Circa 300 mal (bis die Nennleistung auf 70% abfällt) |
| **Maße/Gewicht** | 34 x 100,5 x 38,5 mm / 95 g |

*4 : Die durchschnittliche Zeit bei 20 Grad Temperatur.

* Die technischen Daten und die Konstruktion können jederzeit ohne vorherige Ankündigung geändert werden.

# STANDARDZUBEHÖR

**5338827N Halterung**
(H-34N : FlexTight™)

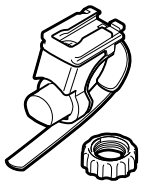

**5340920 Halteschuh**
(H-37)

# OPTIONALES ZUBEHÖR

**5342550 USB-Kabel**
(Type-A ↔ Type-C)

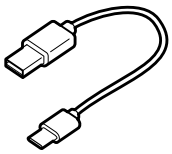

**5342440 Halterung**
(CFB-100 : Gabelhalterung)

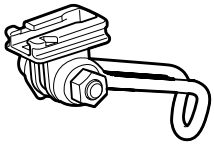

* Um Unfälle und Fehlfunktionen zu vermeiden, verwenden Sie für die Installation ausschließlich Originalteile.

# BEGRENZTE GEWÄHRLEISTUNG

**2-Jahres-Garantie : Nur Lampeneinheit (außer Akku)**
CatEye-Produkte haben eine Garantie von 2 Jahren ab dem ursprünglichen Kaufdatum auf Material- und Verarbeitungsfehler.
Wenn das Produkt bei normalem Gebrauch nicht funktioniert, repariert oder ersetzt CatEye oder ein autorisierter Händler das Produkt kostenlos (Kaufbeleg erforderlich).
Bitte beachten Sie, dass das Produkt auch innerhalb der Garantiezeit je nach Zustand des Produkts und den Nutzungsbedingungen möglicherweise nicht von der Garantie abgedeckt ist.

**CATEYE CO., LTD.**

2-8-25, KUWAZU, HIGASHI SUMIYOSHI-KU, OSAKA, JAPAN 546-0041
For inquiries, please visit https://cateye.com/intl/contact
globalservice@cateye.co.jp

CAT EYE®

# RECHARGEABLE HEADLIGHT

# GVOLT 200Lm™

MODEL : HL-EL082G RC

## Manual

K 2751

For your safety, please be sure to read the entire manual carefully and use the product correctly. Please keep the manual in a safe place where you can refer to it at any times. If the product is to be used by a child, the guardian should read the user manual and explain the safety instructions. This product is designed assuming use by bicycle.

HLEL082GRCENG-260910 **1.1**

CE

COVER

CONTENTS

PART NAMES AND PACKAGE CONTENTS

HOW TO CHARGE

SWITCH OPERATION

HOW TO MOUNT TO A BICYCLE

DANGER / WARNING / CAUTION / DISPOSAL INSTRUCTIONS

BATTERY REPLACEMENT

SPECIFICATIONS

STANDARD ACCESSORIES / OPTIONAL ACCESSORIES

LIMITED WARRANTY

# PART NAMES AND PACKAGE CONTENTS

**Light unit**

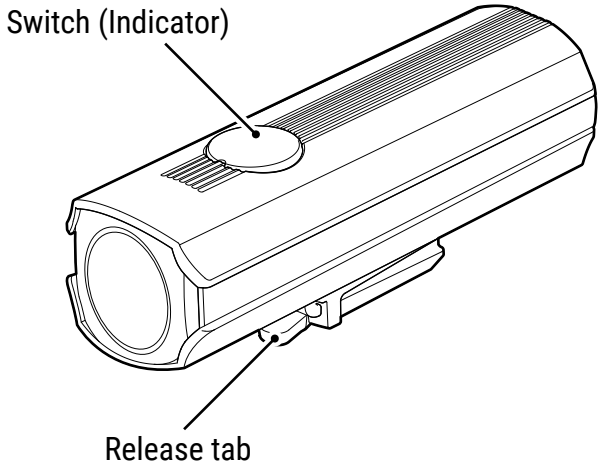


**Bracket**

(H-34N : FlexTight™)

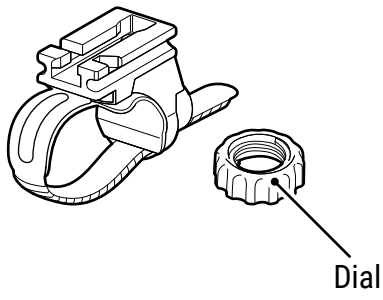


# HOW TO CHARGE

**Before using the product, refer to the "⚠DANGER / WARNING / CAUTION" (page 4) section and charge the battery.**

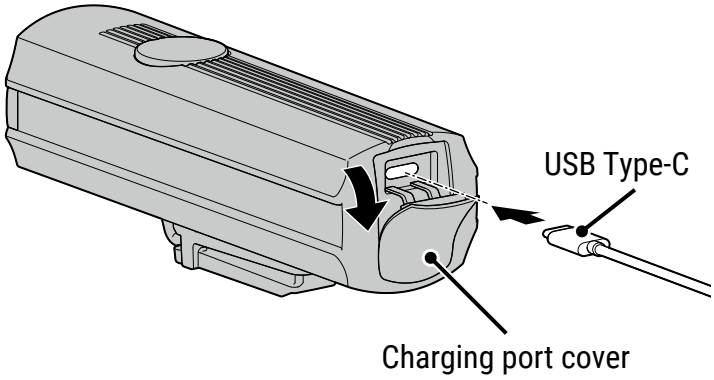


* Please prepare a USB cable (Type-C) that can be used for charging (sold separately) before using this product.
* If the indicator does not light up when charging begins, a charging error has occurred. Remove the cable and try again.

| Indicator | Constant red light | Off |
|---|---|---|
| Charging status | Charging | Charging is completed |

## Charging time : Approx. 4 hours (1 A)

# SWITCH OPERATION

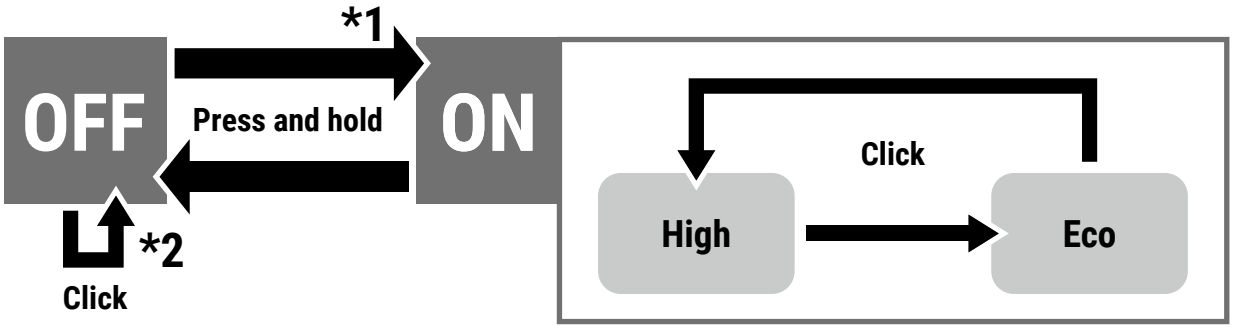


*1 : When turning the light on, it illuminates in the mode that was last used.  (Mode memory function)

*2 : Press the switch while the power is off to check the remaining battery level.

| Indicator | Constant red light |
|---|---|
| Remaining battery power | Less than Approx. 20 % |

* If the indicator lights up red when the switch is pressed (regardless of whether the power is on or off), the remaining battery level is below 20 %. Charge the product as soon as possible, as the brightness will no longer conform to German Road Traffic Ordinance (StVZO) in this condition.

# HOW TO MOUNT TO A BICYCLE

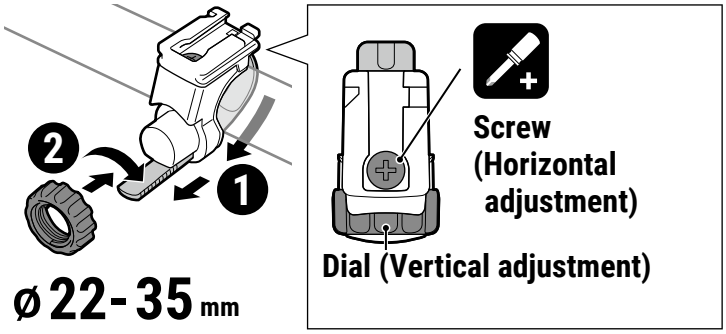


* To adjust the angle, loosen the dial or the screw to the point that the bracket moves slightly, make the adjustment, and then tighten the screw to fix the light unit in place.
* Be sure to tighten the dial by hand. When you tighten it too hard with a tool, the screw thread may be stripped.
* Check the dial and screw on the bracket periodically, and use them without any loosening.
* When used with a cyclocomputer, attach the headlight as far away from the cyclocomputer as possible, as it may affect measurement.

**Mounting height :**

**400 - 1200 mm**

## Mounting

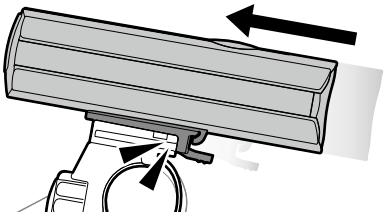

Insert the product until it clicks into place.

## Removing

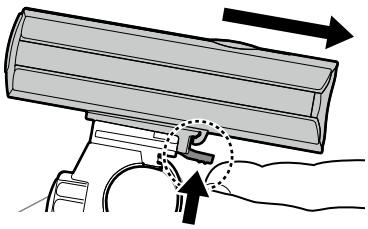

Press the release tab toward the light unit and pull to remove.

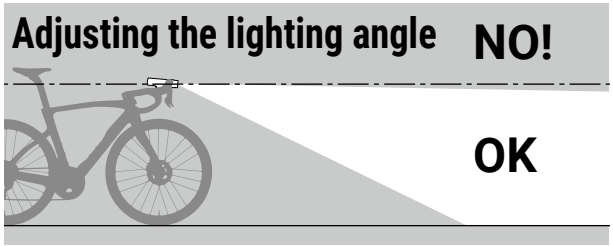


When mounting the light unit, ensure that the light will not dazzle other road users.

## ⚠ DANGER!!!

- Using or storing the battery in high temperatures will accelerate its degradation. Do not place the product inside a vehicle or near a heater.
- Please make sure to charge in an environment between 5°C and 40°C.
- Do not subject the product to strong vibrations, impacts, or excessive force.
- Do not charge the product, insert or remove the USB plug, or replace the battery with wet hands or a wet product.
- Do not charge or use the battery at any voltage or polarity other than that specified. Do not short-circuit the battery.
- Keep the product out of reach of children.
- Do not disassemble or modify the product or any of the included items. Also, do not use damaged products or parts.
- Do not place the product in fire or heat it.
- If you notice any abnormalities, stop using the product immediately.
- For your safety, please replace the batteries only after they are completely discharged. *3

## ⚠ WARNING!!

- Do not look directly at the light source. Please make sure to adjust the headlights downward to avoid blinding oncoming drivers and ensure they illuminate the road surface.
- Before riding, for safety reasons, please make sure that the light is securely mounted in a position where it does not block the beam and that it lights up properly.
- Please check the indicator and brightness regularly and always keep an eye on the battery level.
- Please be sure that no dust or other foreign objects are attached to the plug of the USB cable before charging. Once charging is completed, be sure to disconnect the USB cable from the charging port.
- If rechargeable batteries are left unused for a long period of time, their voltage will drop and their performance will deteriorate. If the product will not be used for a long period, store it in not too hot or not too humid. Please charge it for approximately 30 minutes every 6 months.
- When removing the battery, please be careful not to damage it, drop it, apply strong impact, or cut the cables. *3

## ⚠ CAUTION!

- To maintain the waterproof performance, make sure the cover of the battery compartment and the charging port should be securely closed. Also, make sure to wipe off any moisture thoroughly after using the product in the rain.
- To prevent damage to the product, do not apply excessive force to the charging port.
- Charging and lighting times are approximate and may vary depending on the usage environment.
- If the illumination time is significantly reduced even after charging, it may be due to the battery's degradation and end of its service life.
- When removing or installing batteries, please be careful not to injure your finger. *3
- If the battery is leaking, do not touch the leaked liquid. If you accidentally come into contact with leaked battery fluid, wash it off immediately with running water. *3

# DISPOSAL INSTRUCTIONS

When disposing the light unit, please do so in accordance with your local regulations.

*3: For EU battery regulation

# BATTERY REPLACEMENT (For EU battery regulation)

**Lithium-ion rechargeable batteries may explode or catch fire if not handled properly. For details, please refer to "⚠DANGER / WARNING / CAUTION" (page 4).**

**1** After removing the switch cover and screws in that order, remove the battery unit from the housing.

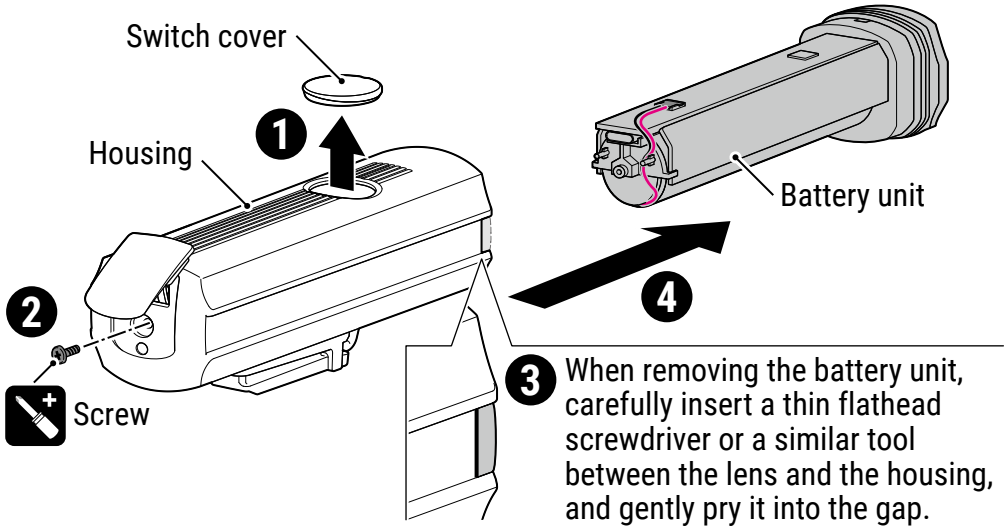


**2** Disconnect the wiring before removing the old battery. Install the new battery after reconnecting the wiring.

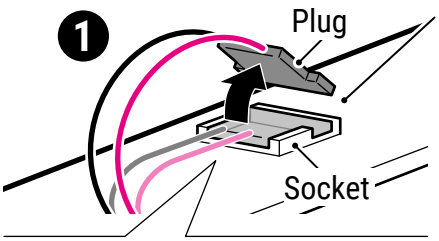


When disconnecting the wiring, use the tip of the plug as a pivot point, pull the cable with your fingertips, and remove the plug.

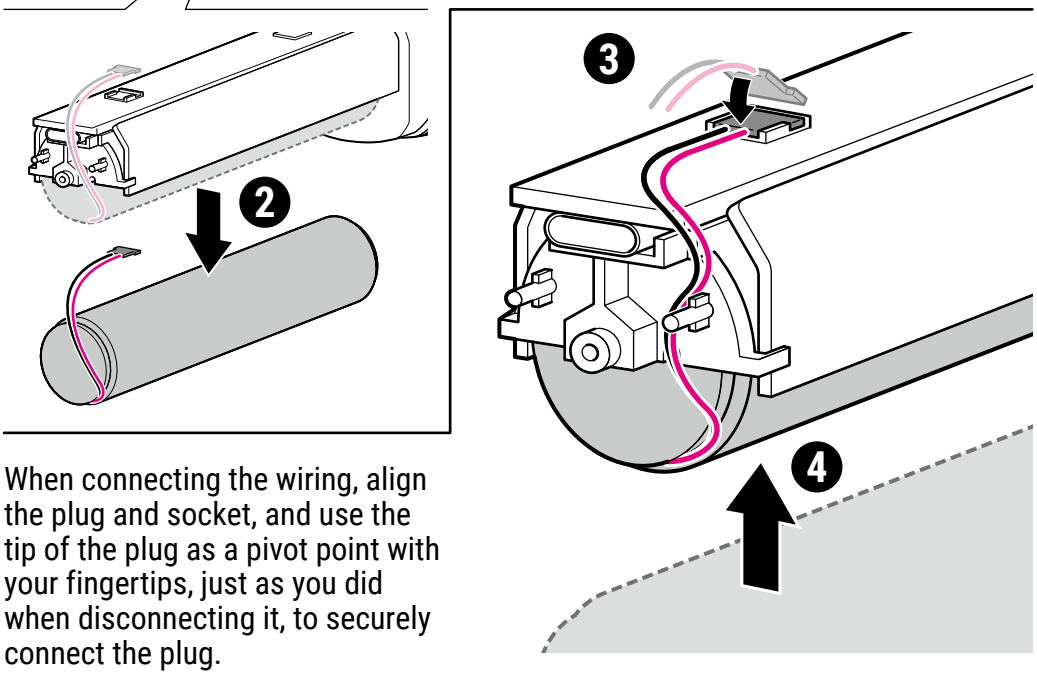


When connecting the wiring, align the plug and socket, and use the tip of the plug as a pivot point with your fingertips, just as you did when disconnecting it, to securely connect the plug.

### ⚠Regarding battery replacement

Please replace the battery correctly according to this manual. Failure to do so may result in unexpected injury, malfunction, or a decrease in water resistance.

Also, please use genuine parts. For genuine parts, please contact your dealer.

### ⚠Battery replacement precautions

For your safety, please replace the batteries only after they are completely discharged.

### ⚠Tool usage precautions

When using tools, please be careful not to damage components.

### ⚠Precautions when handling electronic components

Do not touch the electrical parts on the top surface of the battery unit, as this may cause a malfunction.

### ⚠Battery installation and removal precautions

When disconnecting battery wiring, please be careful not to damage the cables.

When installing the battery, please be careful to insert it in the correct orientation to avoid short circuits.

### ⚠Do not use after dropping or impact

Do not drop the battery or subject it to strong impact.

Do not use the battery if it has been dropped or subjected to impact.

**3** Make sure the charging port cover is fully inserted before attaching the battery unit to the housing and installing the switch cover.

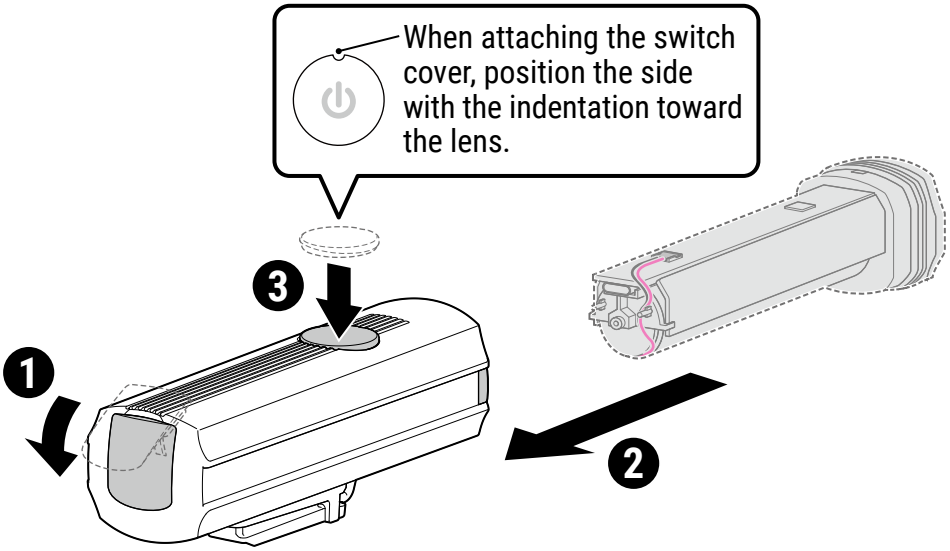


**4** Open the charging port cover and securely fasten the screws. Then, push the charging port cover all the way in until it clicks into place.

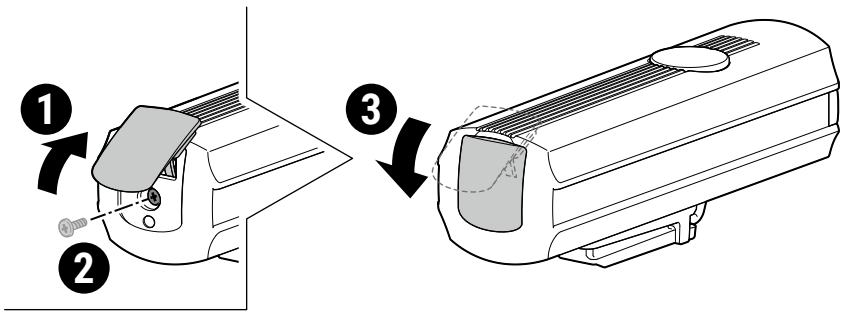


⚠ **Precautions During Installation**

When installing the battery unit, be careful not to damage the cables.

Also, the charging port cover may become misaligned when the battery unit is installed. If this happens, remove the battery unit and repeat the installation process.

# SPECIFICATIONS

| | |
|---|---|
| **Light source** | LED x 1 |
| **Battery type** | Li-ion 3.6 V 2200 mAh |
| **Charge terminal** | USB Type-C |
| **Operating time** *4 | High : Approx. 3 hours<br>Eco : Approx. 6.25 hours |
| **Charging time** | Approx. 5.5 hours (1 A) |
| **Charge voltage** | 5 V |
| **Temperature range** | Charging : 41°F – 104°F (5°C – 40°C) , Operating : 14°F – 104°F (-10°C – 40°C) |
| **Waterproof** | IPX 4 |
| **Recharge / discharge number of times** | About 300 times (until the rated capacity drops to 70%) |
| **Dimensions / Weight** | 1-21/64” x 3-61/64” x 1-33/64” (34 x 100.5 x 38.5 mm) / 3.35 oz (95 g) |

*4 : Approximate average runtime at 68°F (20°C).

* The specifications and design are subject to change without notice.

# STANDARD ACCESSORIES

**5338827N Bracket**
(H-34N : FlexTight™)

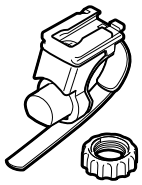

**5340920 Bracket Spacer**
(H-37)

# OPTIONAL ACCESSORIES

**5342550 USB cable**
(Type-A ↔ Type-C)

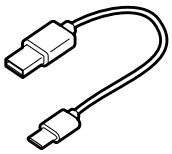

**5342440 Bracket**
(CFB-100 : Center fork)

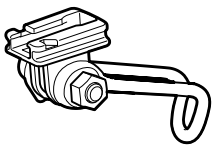

* To prevent accidents and malfunctions, use only genuine parts for installation.

# LIMITED WARRANTY

**2-year Warranty: Light unit only (excludes battery deterioration)**
CatEye products are warranted to be free of defects from materials and workmanship for a period of 2 years from the original purchase date.
If the product fails to work during normal use, CatEye or an authorized retailer will repair or replace the product at no charge (proof of purchase is required.)
Please note that even if the product is within the warranty period, it may not be covered by the warranty depending on the condition of the product and the conditions of use.

**CAT EYE CO., LTD.**

2-8-25, KUWAZU, HIGASHI SUMIYOSHI-KU, OSAKA, JAPAN 546-0041
For inquiries, please visit https://cateye.com/intl/contact
globalservice@cateye.co.jp

CAT EYE®

# RECHARGEABLE SAFETY LIGHT

ViZ G™

MODEL : TL-LD850G

## Anleitung

K 2749

Bitte lesen Sie zu Ihrer Sicherheit das gesamte Handbuch sorgfältig durch und verwenden Sie das Produkt korrekt. Bitte bewahren Sie die Anleitung jederzeit griffbereit auf. Wenn das Gerät von Kindern verwendet wird, müssen Erwachsene das Handbuch vor Benutzung lesen und Kinder auf die Vorsichtsmaßnahmen zum Gebrauch des Geräts hinweisen. Dieses Produkt ist für den Fahrradgebrauch entwickelt worden.

TLLD850GDE-260910 1.1

CE

COVER

INHALT

TEILEBEZEICHNUNGEN UND VERPACKUNGSINHALT

WISSENSWERTES ÜBER DEN LADEVORGANG

SCHALTER BEDIENEN

MONTAGE AM FAHRRAD

GEFAHR / WARNUNG / VORSICHT / ANWEISUNGEN FÜR DIE ENTSORGUNG

BATTERIE ERSETZEN

SPEZIFIKATIONEN

STANDARDZUBEHÖR / OPTIONALES ZUBEHÖR

BEGRENZTE GEWÄHRLEISTUNG

# TEILEBEZEICHNUNGEN UND VERPACKUNGSINHALT

**Lampeneinheit**

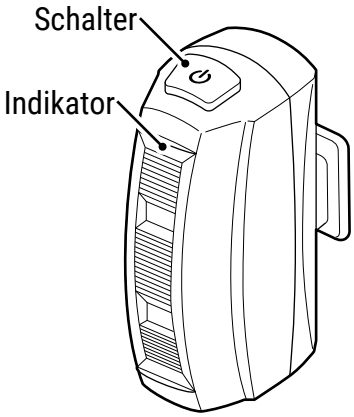


**Gummiband und Haken**

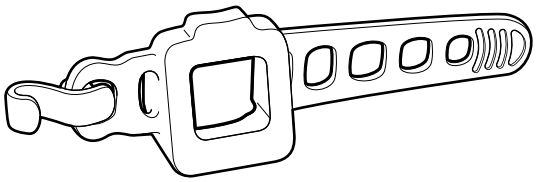

# WISSENSWERTES ÜBER DEN LADEVORGANG

**Lesen Sie sich vor dieser Produktverwendung den Abschnitt “ ⚠GEFAHR / WARNUNG / VORSICHT” (page 4) durch und laden Sie den Akku auf.**

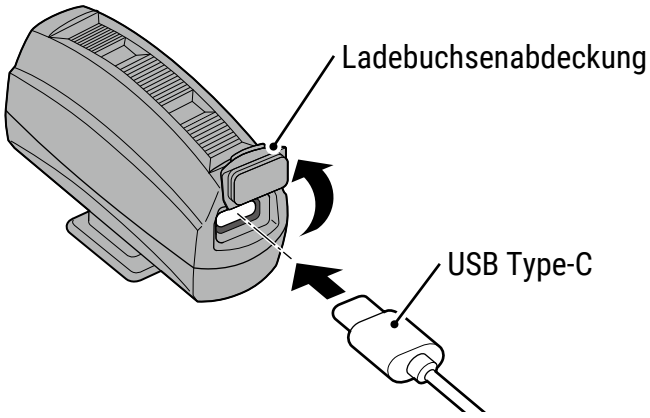


* Bitte bereiten Sie vor dieser Produktverwendung ein zum Laden verwendbares USB-Kabel (Typ-C) vor, welches separat erhältlich ist.
* Wenn der Batterie Indikator beim Ladevorgang nicht aufleuchtet, ist ein Ladefehler aufgetreten. Ziehen Sie das Kabel und versuchen Sie es noch einmal.

| | | |
|---|---|---|
| **Indikator** | Konstantes | Aus |
| **Ladestatus** | Aufladung | Aufladung abgeschlossen |

## Ladezeit : Ca. 3 Stunden (0,5 A)

# SCHALTER BEDIENEN

*1 : Wenn Sie die Lampe einschalten, leuchtet sie im zuletzt verwendeten Lichtmodus auf. (Modusspeicherfunktion)
*2 : Drücken Sie den Schalter bei ausgeschaltetem Gerät, um den verbleibenden Batteriestand zu überprüfen.

| Indikator | Konstantes |
|---|---|
| Restliche Akkuleistung | Weniger als etwa 20 % |

* Wenn die Anzeige beim Drücken des Schalters leuchtet (unabhängig davon, ob das Gerät ein- oder ausgeschaltet ist), liegt der verbleibende Batteriestand unter 20%. Nach der StVZO ist ab diesem Punkt keine ordnungsgemäße Funktion mehr gegeben. Laden Sie umgehend die Lampe auf.

# MONTAGE AM FAHRRAD

Sicher in der Montageposition anbringen.

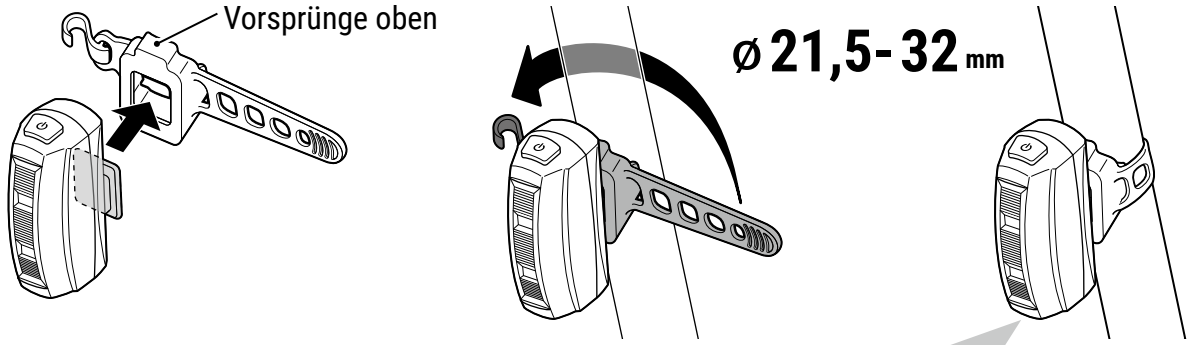


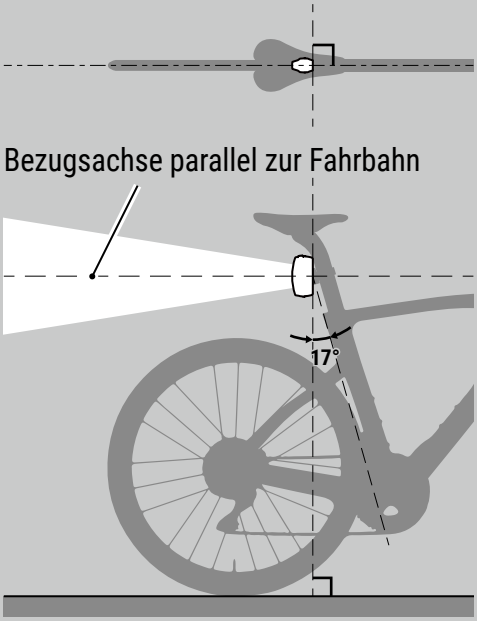


* Montieren Sie die Leuchte zwischen 250 mm und 1200 mm über der Fahrbahn.

* Achten Sie darauf, dass die Leuchte nicht abgedeckt wird und fest mit dem Fahrrad verbunden ist.

* Die Rückleuchte ist mit einer Neigung von 17° zur Bezugsachse zu montieren.

## ⚠ GEFAHR!!!

- Die Verwendung oder Lagerung des Akkus bei hohen Temperaturen beschleunigt seine Entladung. Stellen Sie die Leuchte nicht in einem Fahrzeug oder in der Nähe einer Heizung ab.
- Laden Sie nur, wenn die Umgebungstemperatur zwischen 5 und 40°C liegt.
- Setzen Sie der Leuchte keinen starken Vibrationen, Stößen oder übermäßige Energie aus.
- Laden Sie das Produkt nicht bei Nässe auf & stecken oder entfernen Sie das USB-Kabel nicht nicht mit Nassen Händen oder einem nassen Produkt.
- Sie dürfen den Akku nicht mit einer Spannung oder Polarität aufladen oder nutzen, die nicht den Vorgaben entspricht. Schließen Sie den Akku nicht kurz.
- Halten Sie die Lampe stets außer Reichweite von Kindern.
- Bauen Sie die Leuchte nicht auseinander. Verwenden Sie auch keine beschädigten Produkte oder Teile.
- Lassen Sie die Leuchte nicht ins Feuer fallen und erhitzen Sie die Leuchte nicht.
- Wenn Sie irgendwelche Anomalien feststellen, stellen Sie die Verwendung des Produkts sofort ein.
- Zu Ihrer Sicherheit sollten Sie die Batterien erst ersetzen, wenn sie vollständig entladen sind. *3

## ⚠ WARNUNG!!

- Vergewissern Sie sich vor der Fahrt aus Sicherheitsgründen, dass die Leuchte sicher an angebracht ist, Sie den Lichtstrahl nicht behindert und dass sie richtig leuchtet.
- Aus Sicherheitsgründen sollte der Betrieb bei stehendem Fahrrad erfolgen.
- Bitte überprüfen Sie regelmäßig die Anzeige und die Helligkeit und behalten Sie immer den Batteriestand im Auge.
- Bitte stellen Sie sicher, dass sich kein Staub oder andere Fremdkörper am Stecker des USB-Kabels befinden, bevor Sie es aufladen. Wenn der Ladevorgang abgeschlossen ist, ziehen Sie das USB-Kabel unbedingt aus dem Ladeanschluss.
- Wenn wiederaufladbare Batterien über einen längeren Zeitraum nicht benutzt werden, sinkt ihre Spannung und ihre Leistung lässt nach. Wenn das Gerät über eine längere Zeit nicht genutzt wurde, lagern Sie es an einem trockenen und kühlen Ort. Laden Sie das Gerät alle 6 Monate für 30Min auf.
- Achten Sie beim Entfernen der Batterie darauf, diese nicht zu beschädigen, fallen zu lassen, starken Stößen auszusetzen oder das Kabel zu beschädigen. *3

## ⚠ VORSICHT!

- Um die Wasserdichtigkeit aufrechtzuerhalten, sollten Sie sicherstellen, dass die Abdeckung des Batteriefachs und der Ladeanschluss sicher verschlossen sind. Wischen Sie außerdem jegliche Feuchtigkeit gründlich ab, wenn Sie das Produkt im Regen benutzt haben.
- Wenden Sie keine übermäßige Kraft auf den Ladeanschluss an, um Schäden am Produkt zu vermeiden.
- Die Lade-sowie die Leuchtzeiten sind Näherungswerte und variieren je nach Umgebungs- und Benutzerbedingungen.
- Ist die Beleuchtungszeit auch nach sachgemäßem Aufladen deutlich kürzer, könnte sich der wiederaufladbare Akku am Ende seiner Lebenszeit befinden.
- Achten Sie beim Entfernen oder Einlegen der Batterien darauf, sich nicht an den Fingerspitzen zu verletzen. *3
- Wenn Batterieflüssigkeit austritt, berühren Sie diese nicht. Wenn Sie versehentlich mit der ausgetretenen Flüssigkeit in Berührung kommen, spülen Sie sie sofort mit fließendem Wasser ab. *3

# ANWEISUNGEN FÜR DIE ENTSORGUNG

Wenn Sie die Leuchte entsorgen beachten Sie bitte die örtlichen Entsorgungs-Vorschriften.

*3 : Für die EU-Batterieverordnung

# BATTERIE ERSETZEN (Für die EU-Batterieverordnung)

**Lithium-Ionen-Akkus können bei unsachgemäßer Handhabung explodieren oder in Brand geraten. Weitere Informationen finden Sie unter "⚠GEFAHR / WARNUNG / VORSICHT" (page 4).**

**1** Entfernen Sie die Schraube und nehmen Sie das Gehäuse von der Batterieeinheit ab. Schieben Sie dann den an der Batterie befestigten Batteriehalter in Richtung des Schaltersh.

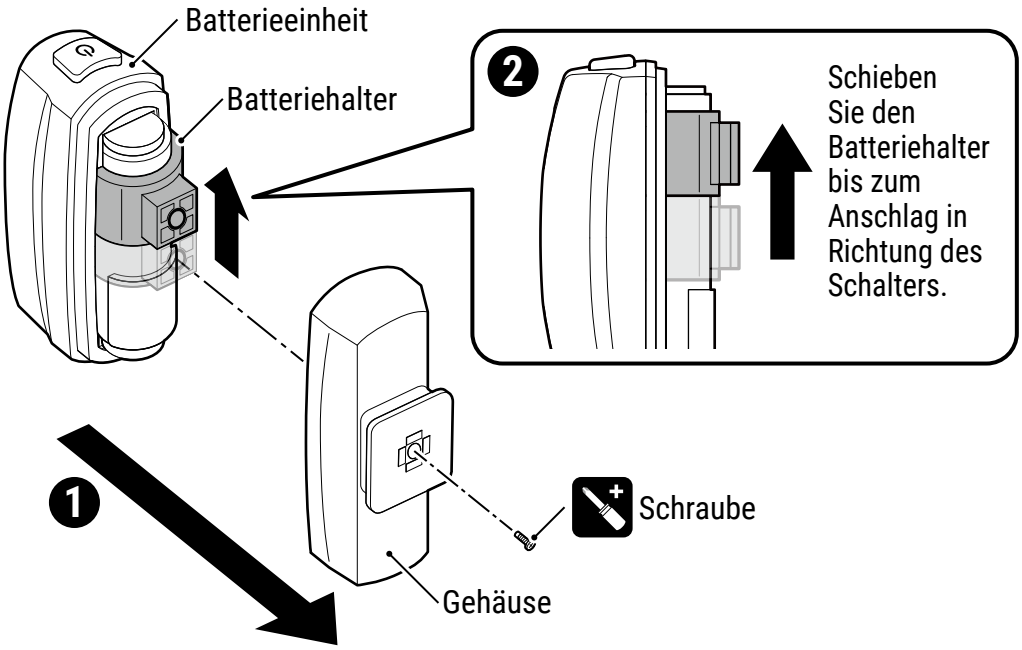


**2** Entfernen Sie die alte Batterie, bevor Sie den Batteriehalter abnehmen. Befestigen Sie den abgenommenen Batteriehalter an der neuen Batterie.

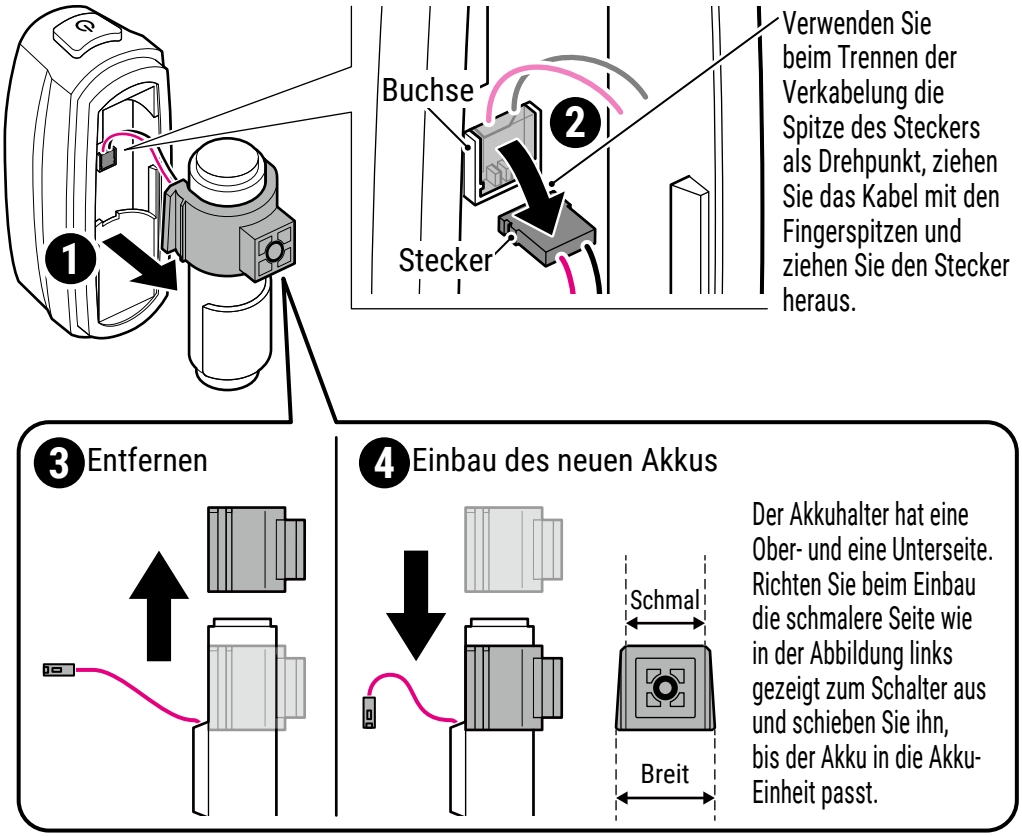


### ⚠Hinweise zum Batteriewechsel

Bitte wechseln Sie die Batterien gemäß dieser Anleitung. Andernfalls kann es zu unerwarteten Verletzungen, Fehlfunktionen oder einer verminderten Wasserdichtigkeit kommen. Verwenden Sie bitte Originalteile. Originalteile erhalten Sie bei Ihrem Händler.

### ⚠Vorsichtsmaßnahmen beim Batteriewechsel

Zu Ihrer Sicherheit sollten Sie die Batterien erst wechseln, wenn sie vollständig entladen sind.

### ⚠Vorsichtsmaßnahmen bei der Verwendung von Werkzeugen

Achten Sie bei der Verwendung von Werkzeugen darauf, die Komponenten nicht zu beschädigen.

### ⚠Vorsichtsmaßnahmen beim Ein- und Ausbau der Batterie

Achten Sie beim Trennen der Batteriekabel darauf, die Kabel nicht zu beschädigen.

### ⚠Nicht verwenden nach Stürzen oder Stößen

Lassen Sie den Akku nicht fallen und setzen Sie ihn keinen starken Stößen aus. Verwenden Sie den Akku nicht, wenn er heruntergefallen ist oder Stößen ausgesetzt war.

**3** Setzen Sie den Akku in die Akku-Einheit ein.

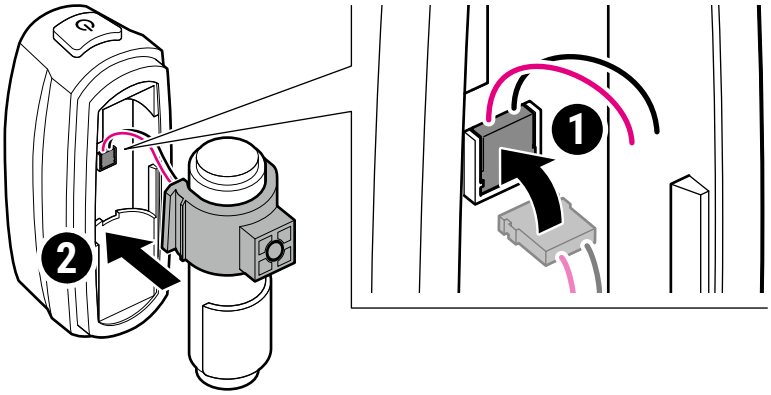


Richten Sie beim Anschließen der Verkabelung Stecker und Buchse aus und verwenden Sie die Spitze des Steckers als Drehpunkt mit den Fingerspitzen, genau wie beim Trennen, um den Stecker fest anzuschließen.

**⚠ Vorsichtsmaßnahmen beim Ein- und Ausbau der Batterie**

Achten Sie beim Einlegen des Akkus darauf, ihn in der richtigen Ausrichtung einzusetzen, um Kurzschlüsse zu vermeiden.

**⚠ Vorsichtsmaßnahmen beim Einbau**

Achten Sie beim Einbau der Akku-Einheit darauf, die Kabel nicht zu beschädigen.

**4** Schieben Sie den Akkuhalter zur dem Schalter gegenüberliegenden Seite. Ziehen Sie die Schrauben fest an, nachdem Sie das Gehäuse an der Akku-Einheit befestigt haben.

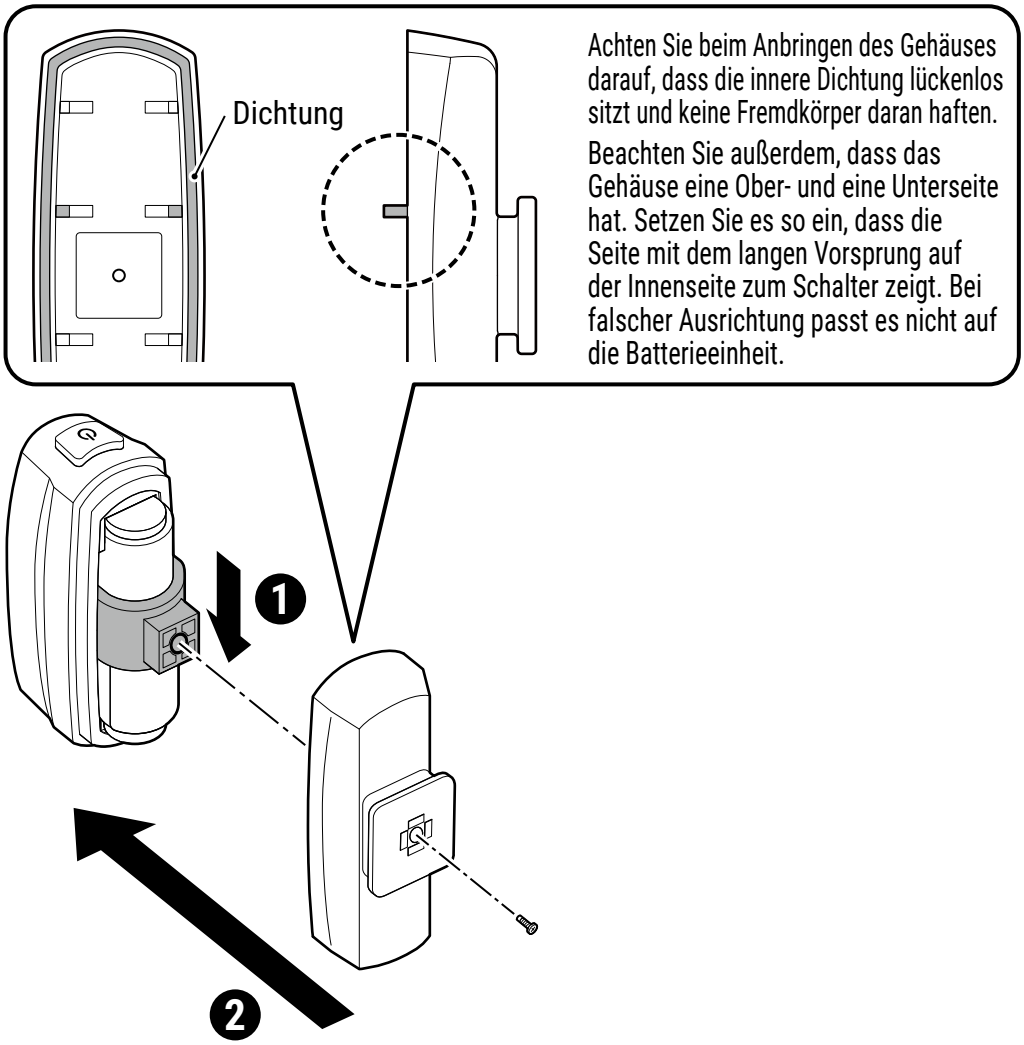


Achten Sie beim Anbringen des Gehäuses darauf, dass die innere Dichtung lückenlos sitzt und keine Fremdkörper daran haften.

Beachten Sie außerdem, dass das Gehäuse eine Ober- und eine Unterseite hat. Setzen Sie es so ein, dass die Seite mit dem langen Vorsprung auf der Innenseite zum Schalter zeigt. Bei falscher Ausrichtung passt es nicht auf die Batterieeinheit.

# SPEZIFIKATIONEN

| | |
|---|---|
| **Lichtquelle** | LED x 2 |
| **Akku** | Li-ion 3,7 V 500 mAh |
| **Ladeanschluss** | USB Type-C |
| **Betriebsdauer** *4 | High Power : Ca. 7 Stunden<br>Standard : Ca. 12 Stunden |
| **Normale Ladedauer** | Ca. 3 Stunden (0,5 A) |
| **Ladespannung** | 5 V |
| **Temperaturbereich** | Laden: 5°C – 40°C Betrieb: -10˚C – 40˚C |
| **Wasserdicht** | IPX 4 |
| **Anzahl der Lade-/Entladevorgänge** | Circa 300 mal (bis die Nennleistung auf 70% abfällt) |
| **Maße/Gewicht** | 22 x 65 x 37,5 mm / 33 g |

*4 : Die durchschnittliche Zeit bei 20 Grad Temperatur.

* Die technischen Daten und die Konstruktion können jederzeit ohne vorherige Ankündigung geändert werden.

# STANDARDZUBEHÖR

**5342380 Gummiband und Haken**

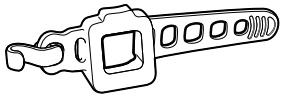

# OPTIONALES ZUBEHÖR

**5342550 USB-Kabel**
(Type-A ↔ Type-C)

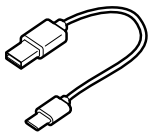

**5342280 Halterung**
(SP-11 : FlexTight™)

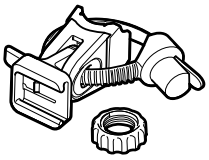

**5342410 Halterung**
(SP-12-R : FlexTight™)

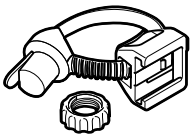

**5342490 Halterung**
(SP-15)

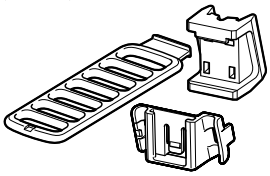

**5350010 Halterung**
(RM-3)

* Um Unfälle und Fehlfunktionen zu vermeiden, verwenden Sie für die Installation ausschließlich Originalteile.

# BEGRENZTE GEWÄHRLEISTUNG

**2-Jahres-Garantie : Nur Lampeneinheit (außer Akku)**
CatEye-Produkte haben eine Garantie von 2 Jahren ab dem ursprünglichen Kaufdatum auf Material- und Verarbeitungsfehler.
Wenn das Produkt bei normalem Gebrauch nicht funktioniert, repariert oder ersetzt CatEye oder ein autorisierter Händler das Produkt kostenlos (Kaufbeleg erforderlich).
Bitte beachten Sie, dass das Produkt auch innerhalb der Garantiezeit je nach Zustand des Produkts und den Nutzungsbedingungen möglicherweise nicht von der Garantie abgedeckt ist.

**CATEYE CO., LTD.**

2-8-25, KUWAZU, HIGASHI SUMIYOSHI-KU, OSAKA, JAPAN 546-0041
For inquiries, please visit https://cateye.com/intl/contact
globalservice@cateye.co.jp

# RECHARGEABLE SAFETY LIGHT

# ViZ G™

MODEL : TL-LD850G

## Manual

K 2749

For your safety, please be sure to read the entire manual carefully and use the product correctly. Please keep the manual in a safe place where you can refer to it at any times. If the product is to be used by a child, the guardian should read the user manual and explain the safety instructions. This product is designed assuming use by bicycle.

TLLD850GENG-260910 1.1

CE

CONTENTS


COVER

PART NAMES AND PACKAGE CONTENTS

HOW TO CHARGE

SWITCH OPERATION

HOW TO MOUNT TO A BICYCLE

DANGER / WARNING / CAUTION / DISPOSAL INSTRUCTIONS

BATTERY REPLACEMENT

SPECIFICATIONS

STANDARD ACCESSORIES / OPTIONAL ACCESSORIES

LIMITED WARRANTY

# PART NAMES AND PACKAGE CONTENTS

**Light unit**

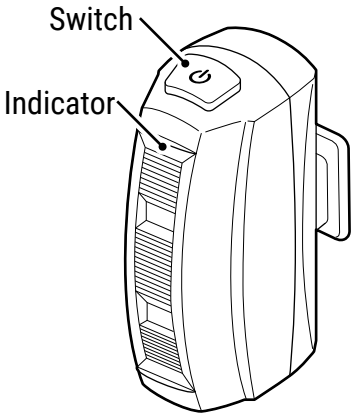


**Rubber band and hook** (For rear)

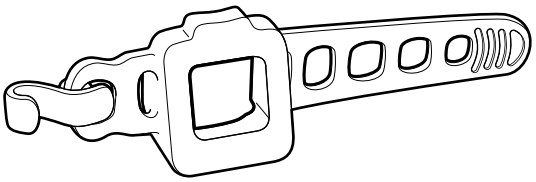

# HOW TO CHARGE

**Before using the product, refer to the "⚠DANGER / WARNING / CAUTION" (page 4) section and charge the battery.**

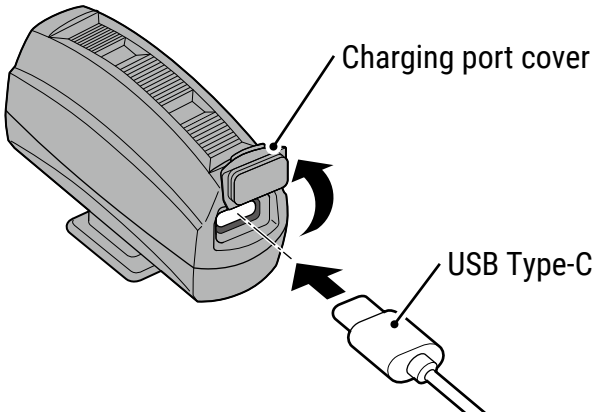


* Please prepare a USB cable (Type-C) that can be used for charging (sold separately) before using this product.
* If the indicator does not light up when charging begins, a charging error has occurred. Remove the cable and try again.

| Indicator | Constant | Off |
|---|---|---|
| Charging status | Charging | Charging is completed |

## Charging time : Approx. 3 hours (0.5 A)

# SWITCH OPERATION

*1 : When turning the light on, it illuminates in the mode that was last used.  (Mode memory function)

*2 : Press the switch while the power is off to check the remaining battery level.

| Indicator | Constant |
|---|---|
| Remaining battery power | Less than Approx. 20 % |

* If the indicator lights up when the switch is pressed (regardless of whether the power is on or off), the remaining battery level is below 20%. Charge the product as soon as possible, as the brightness will no longer conform to German Road Traffic Ordinance (StVZO) in this condition.

# HOW TO MOUNT TO A BICYCLE

Attach securely in the mounting position.

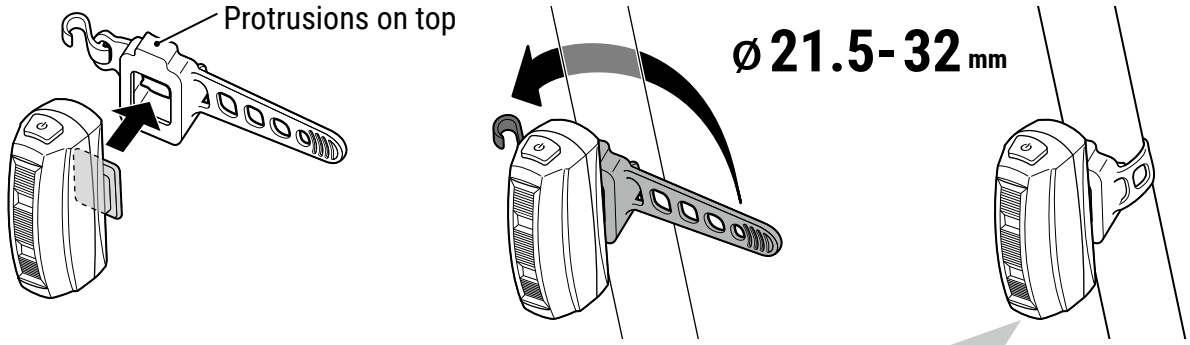


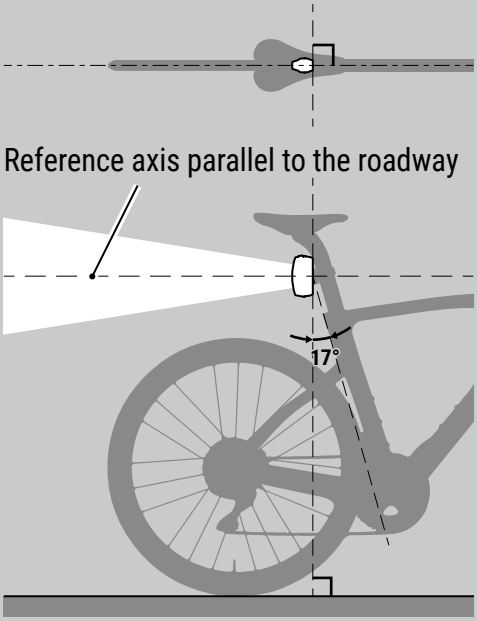


* Mount the light between 250 mm and 1200 mm above the road surface.

* Ensure that the light is not covered and is securely attached to the bicycle.

* The rear light must be mounted at an angle of 17° to the reference axis.

## ⚠ DANGER!!!

- Using or storing the battery in high temperatures will accelerate its degradation. Do not place the product inside a vehicle or near a heater.
- Please make sure to charge in an environment between 5°C and 40°C.
- Do not subject the product to strong vibrations, impacts, or excessive force.
- Do not charge the product, insert or remove the USB plug, or replace the battery with wet hands or a wet product.
- Do not charge or use the battery at any voltage or polarity other than that specified. Do not short-circuit the battery.
- Keep the product out of reach of children.
- Do not disassemble or modify the product or any of the included items. Also, do not use damaged products or parts.
- Do not place the product in fire or heat it.
- If you notice any abnormalities, stop using the product immediately.
- For your safety, please replace the batteries only after they are completely discharged. *3

## ⚠ WARNING!!

- Before riding, for safety reasons, please make sure that the light is securely mounted in a position where it does not block the beam and that it lights up properly.
- For safety reasons, operation should be performed with the bicycle stationary.
- Please check the indicator and brightness regularly and always keep an eye on the battery level.
- Please be sure that no dust or other foreign objects are attached to the plug of the USB cable before charging. Once charging is completed, be sure to disconnect the USB cable from the charging port.
- If rechargeable batteries are left unused for a long period of time, their voltage will drop and their performance will deteriorate. If the product will not be used for a long period, store it in not too hot or not too humid. Please charge it for approximately 30 minutes every 6 months.
- When removing the battery, please be careful not to damage it, drop it, apply strong impact, or cut the cables. *3

## ⚠ CAUTION!

- To maintain the waterproof performance, make sure the cover of the battery compartment and the charging port should be securely closed. Also, make sure to wipe off any moisture thoroughly after using the product in the rain.
- To prevent damage to the product, do not apply excessive force to the charging port.
- Charging and lighting times are approximate and may vary depending on the usage environment.
- If the illumination time is significantly reduced even after charging, it may be due to the battery's degradation and end of its service life.
- When removing or installing batteries, please be careful not to injure your finger. *3
- If the battery is leaking, do not touch the leaked liquid. If you accidentally come into contact with leaked battery fluid, wash it off immediately with running water. *3

# DISPOSAL INSTRUCTIONS

When disposing the light unit, please do so in accordance with your local regulations.

*3 : For EU battery regulation

# BATTERY REPLACEMENT (For EU battery regulation)

**Lithium-ion rechargeable batteries may explode or catch fire if not handled properly. For details, please refer to "⚠DANGER / WARNING / CAUTION" (page 4).**

**1** Remove the screw and detach the housing from the battery unit. Then, slide the battery holder attached to the battery toward the switch.

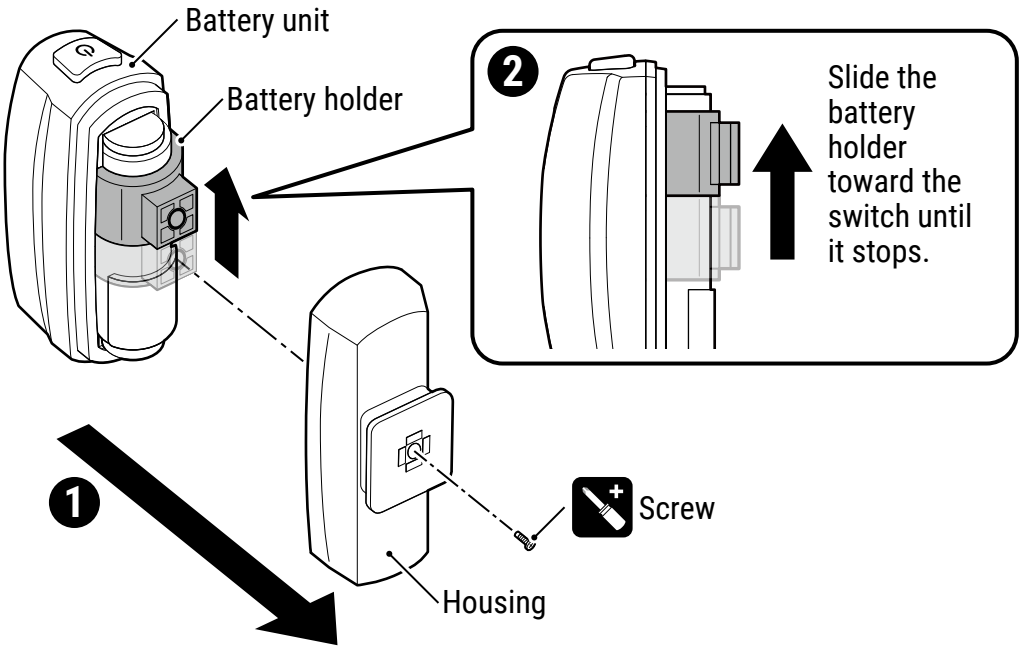


**2** Remove the old battery before removing the battery holder. Attach the removed battery holder to the new battery.

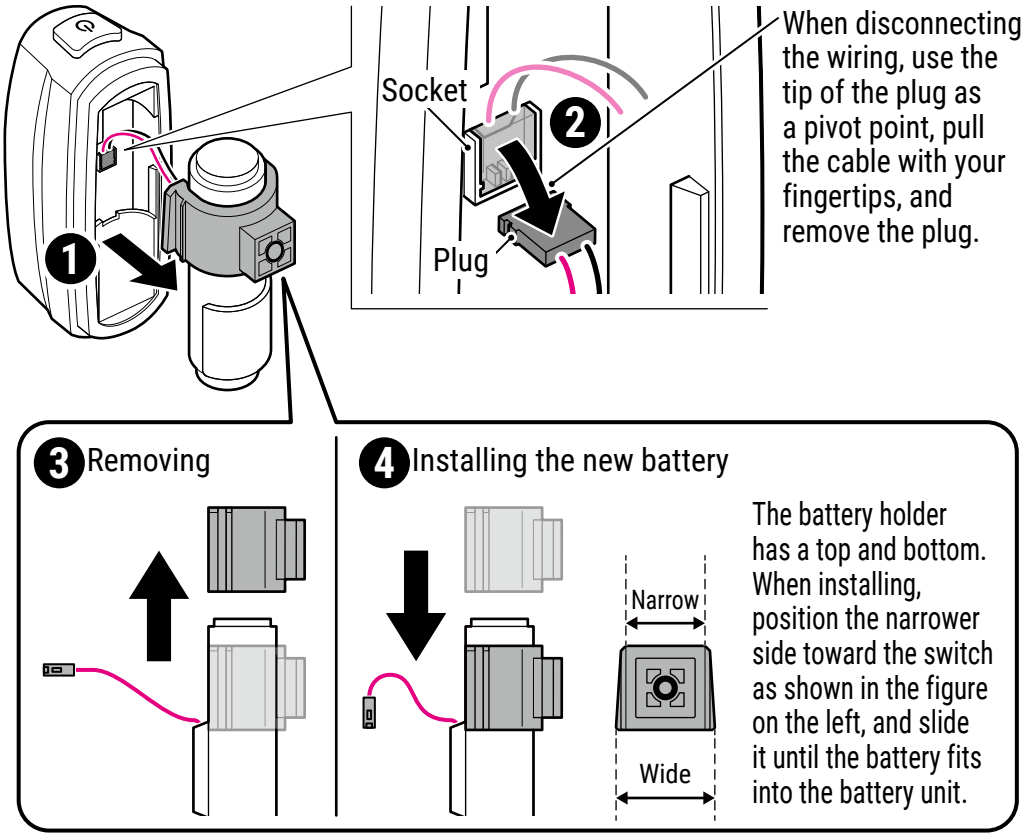


### ⚠Regarding battery replacement

Please replace the battery correctly according to this manual. Failure to do so may result in unexpected injury, malfunction, or a decrease in water resistance.
Also, please use genuine parts. For genuine parts, please contact your dealer.

### ⚠Battery replacement precautions

For your safety, please replace the batteries only after they are completely discharged.

### ⚠Tool usage precautions

When using tools, please be careful not to damage components.

### ⚠Battery installation and removal precautions

When disconnecting battery wiring, please be careful not to damage the cables.

### ⚠Do not use after dropping or impact

Do not drop the battery or subject it to strong impact.
Do not use the battery if it has been dropped or subjected to impact.

**3** Install the battery into the battery unit.

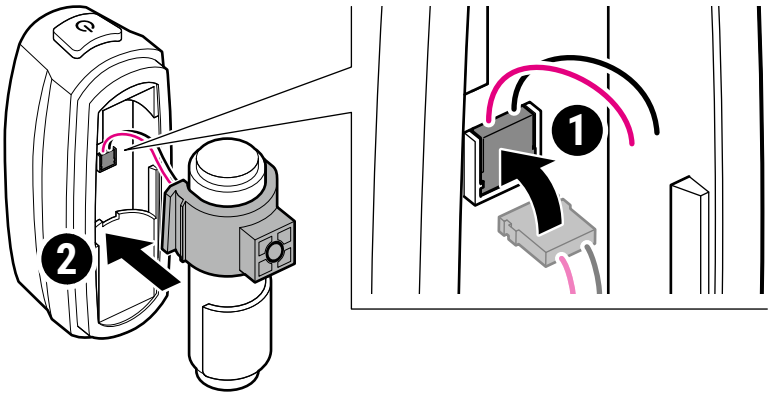


When connecting the wiring, align the plug and socket, and use the tip of the plug as a pivot point with your fingertips, just as you did when disconnecting it, to securely connect the plug.

**⚠ Battery installation and removal precautions**

When installing the battery, please be careful to insert it in the correct orientation to avoid short circuits.

**⚠ Precautions During Installation**

When installing the battery, be careful not to damage the cables.

**4** Slide the battery holder toward the opposite side of the switch. After attaching the housing to the battery unit, securely tighten the screws.

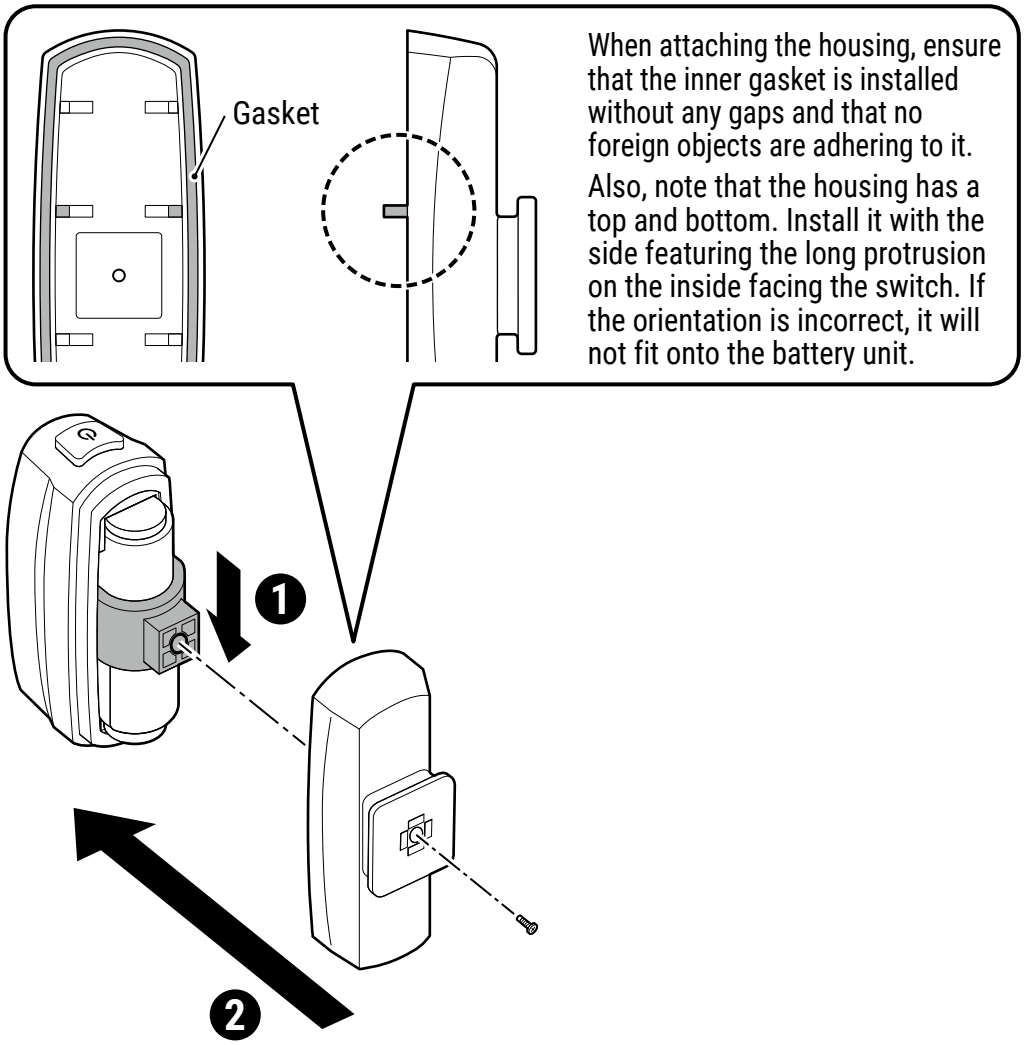


When attaching the housing, ensure that the inner gasket is installed without any gaps and that no foreign objects are adhering to it.

Also, note that the housing has a top and bottom. Install it with the side featuring the long protrusion on the inside facing the switch. If the orientation is incorrect, it will not fit onto the battery unit.

# SPECIFICATIONS

| | |
|---|---|
| **Light source** | LED x 2 |
| **Battery type** | Li-ion 3.7 V 500 mAh |
| **Charge terminal** | USB Type-C |
| **Operating time** *4 | High Power : Approx. 7 hours<br>Standard : Approx. 12 hours |
| **Charging time** | Approx. 3 hours (0.5 A) |
| **Charge voltage** | 5 V |
| **Temperature range** | Charging : 41°F – 104°F (5°C – 40°C) , Operating : 14°F – 104°F (-10°C – 40°C) |
| **Waterproof** | IPX 4 |
| **Recharge / discharge number of times** | About 300 times (until the rated capacity drops to 70%) |
| **Dimensions / Weight** | 55/64” x 2-35/64” x 1-15/32” (22 x 65 x 37.5 mm) / 1.16 oz (33 g) |

*4 : Approximate average runtime at 68°F (20°C).

* The specifications and design are subject to change without notice.

# STANDARD ACCESSORIES

**5342380 Rubber band and hook**
(For rear)

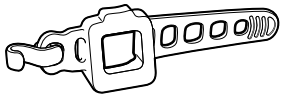

# OPTIONAL ACCESSORIES

**5342550 USB cable**
(Type-A ↔ Type-C)

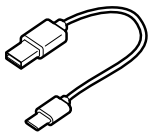

**5342280 Bracket**
(SP-11 : FlexTight™)

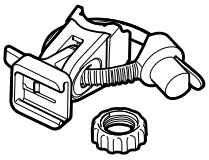

**5342410 Bracket**
(SP-12-R : FlexTight™)

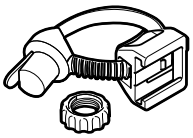

**5342490 Bracket**
(SP-15)

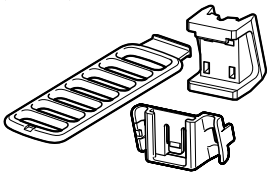

**5350010 Bracket**
(RM-3)

* To prevent accidents and malfunctions, use only genuine parts for installation.

# LIMITED WARRANTY

**2-year Warranty: Light unit only (excludes battery deterioration)**
CatEye products are warranted to be free of defects from materials and workmanship for a period of 2 years from the original purchase date.
If the product fails to work during normal use, CatEye or an authorized retailer will repair or replace the product at no charge (proof of purchase is required.)
Please note that even if the product is within the warranty period, it may not be covered by the warranty depending on the condition of the product and the conditions of use.

**CAT EYE CO., LTD.**

2-8-25, KUWAZU, HIGASHI SUMIYOSHI-KU, OSAKA, JAPAN 546-0041
For inquiries, please visit https://cateye.com/intl/contact
globalservice@cateye.co.jp